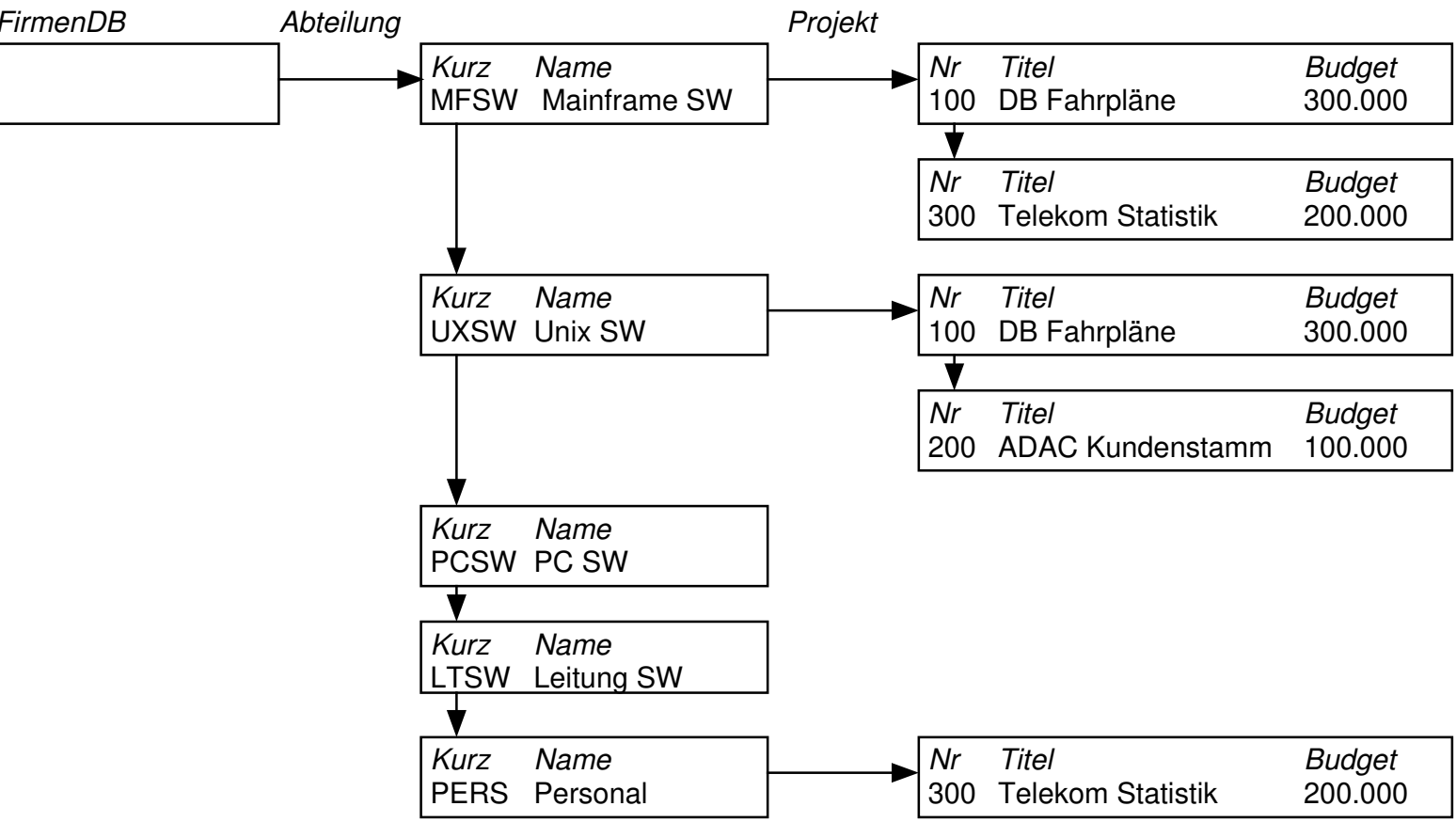
FirmenDB
Abteilung
Projekt
Kurz Name
MFSW Mainframe SW
Nr Titel Budget
100 DB Fahrpläne 300.000
Nr Titel Budget
300 Telekom Statistik 200.000
Kurz Name
UXSW Unix SW
Nr Titel Budget
100 DB Fahrpläne 300.000
Nr Titel Budget
200 ADAC Kundenstamm 100.000
Kurz Name
PCSW PC SW
Kurz Name
LTSW Leitung SW
Kurz Name
PERS Personal
Nr Titel Budget
300 Telekom Statistik 200.000